客户：

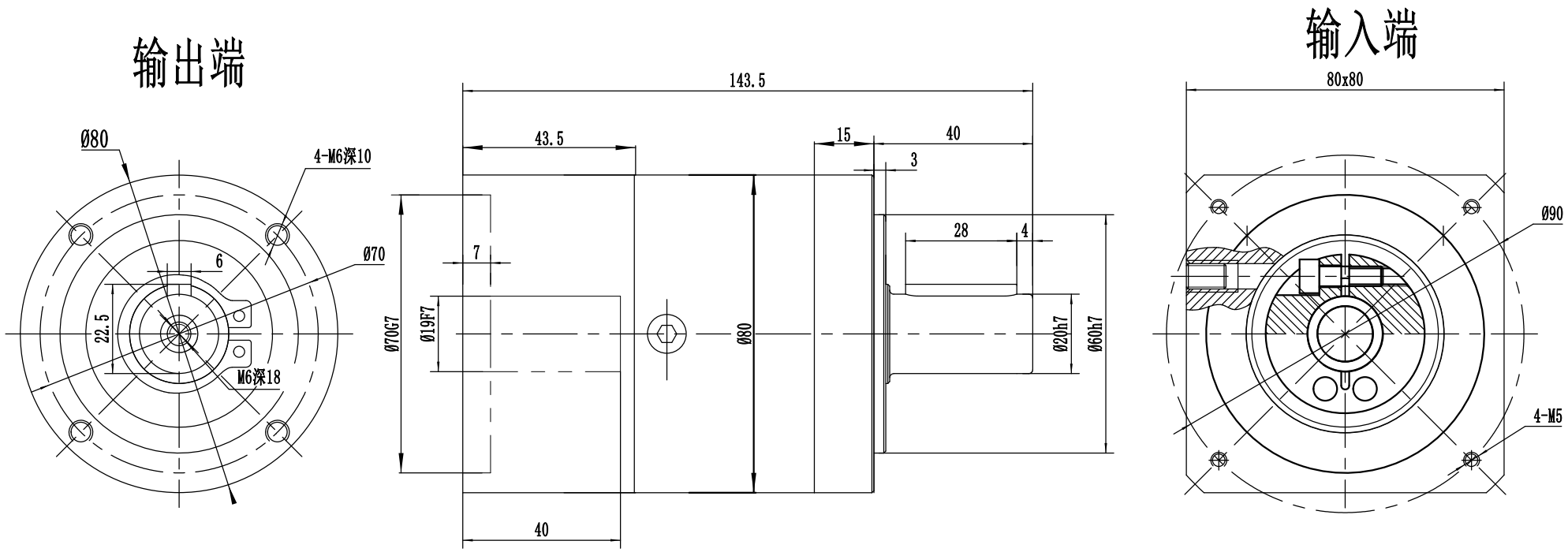

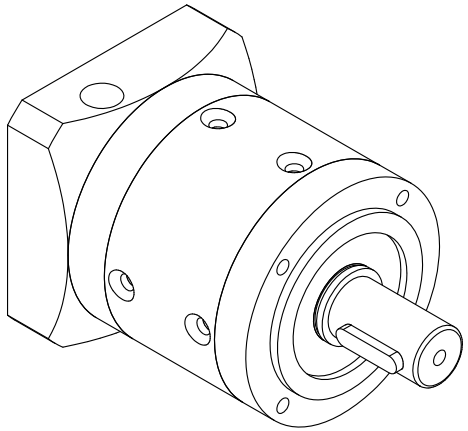

速比	1:3
额定扭矩	40Nm
最大扭矩	2倍过载
额定输入转数	3000r/min
最大输入转数	6000r/min
回程间隙	<8arcmin

客户签字回传：

日　期：

处数	更改文件号	签 字	日期
			2012-06-28

型　号

BL80-3-P2/750W

重量　比例

1:1

精北传动机械（上海）有限公司

行星减速机

Tel：021-60649685
http://www.shjnb.com