客户：

所配电机参数：Ø35×63/Ø130×6/4-Ø11-Ø165

输出端

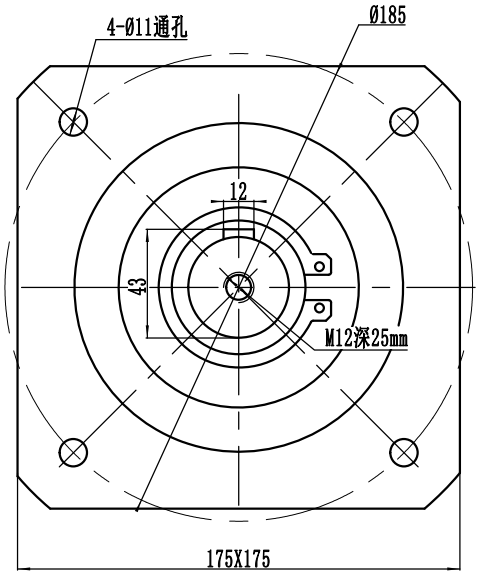

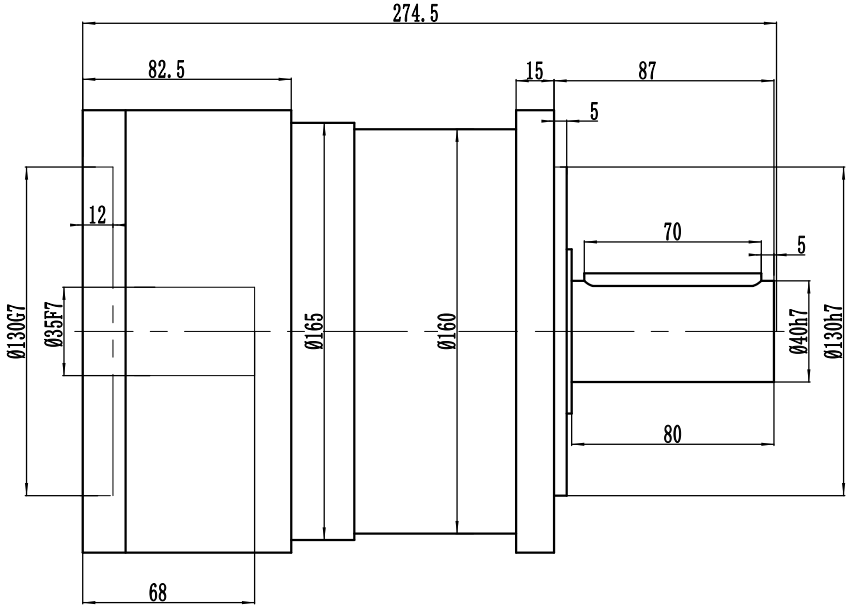

输入端

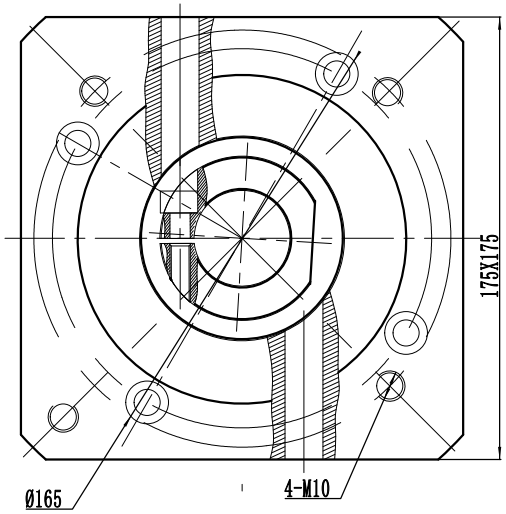

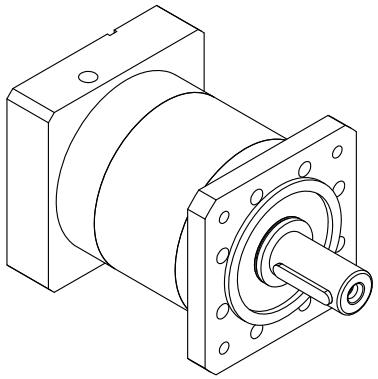

速比	3/4/5/8/10
额定扭矩	300-600Nm
最大扭矩	2倍过载
额定输入转数	3000r/min
最大输入转数	6000r/min
回程间隙	<10arcmin

客户签字回传：

日　期：

处数	更改文件号	签 字	日期
			2012-06-28

型　号

BF160系列一级传动尺寸图

重量　比例　1:1

精北传动机械（上海）有限公司

行星减速机

Tel：021-60649685
http://www.shjnb.com