客户：

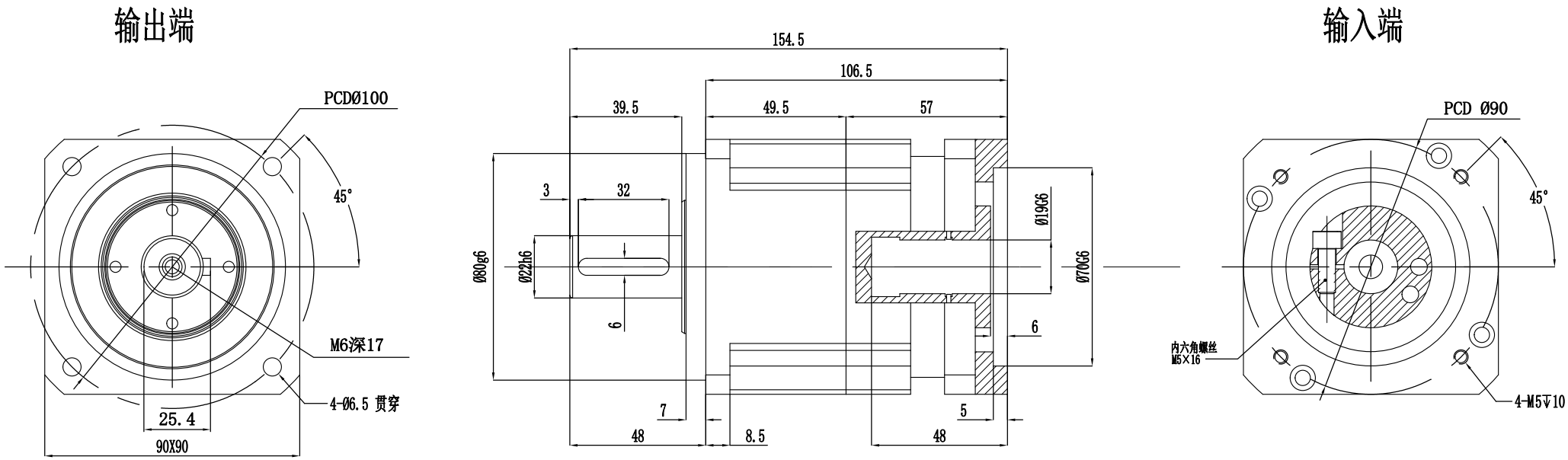

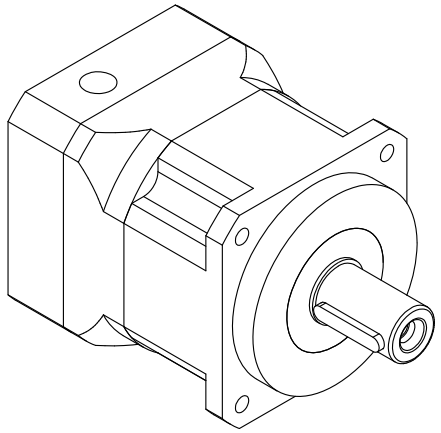

速比	1：5
额定扭矩	110N.m
最大扭矩	2倍过载
额定输入转数	3000r/min
最大输入转数	6000r/min
回程间隙	≤4 arcminn
齿轮形式	斜齿

客户签字回传：

日　期：

处数	更改文件号	签 字	日期
			2012-06-28

型 号

BX90-5-P2

重量　比例

1:1

精北传动机械（上海）有限公司

行星减速机

Tel：021-60649685
http://www.shjnb.com